第22回 九州小学生選抜男子ソフトボール福岡市大会 組合せ表

日時: 平成23年9月3日(土曜日) 午前9時00分 開始

会場: 雁の巣レクリエーションセンター
ソフトボール場A・B・C・D、軟式野球場⑧・⑨・⑩・⑪

ソフト場A A	ソフト場B B	ソフト場C C	ソフト場D D	E 軟式⑧ F	G 軟式⑨ H	I 軟式⑩ J	K 軟式⑪ L

※ 大会本部は、J会場前(軟式野球場⑩)、及びA会場前(ソフトボール場A)とします。
試合前には、必ず大会参加の受付を行ってください。

※ 本大会のパート優勝チームは、平成23年10月23日(土曜日)・24日(土曜日)に福岡市で行われる「福岡県大会」への出場権が与えられます。

1 田尻ファイティングス
2 TV赤坂
3 入部ファイターズ
4 香椎東ハリケーンズ
5 吉塚クリッパーズ

6 三宅イーグルス
7 野芥ファイブ
8 西新コングス
9 清道クラブジュニア

10 高木スネークス
11 原田ビッグボーイズ
12 名島クラブ
13 板付北クラブ

14 野多目ファイターズ
15 レッドファイヤーズ
16 千早西クラブ
17 壱岐東ファイターズ

18 鶴田少年ソフトクラブ
19 石丸ユニオンズ
20 百道ストロングス
21 弥永リトルガッツ
22 那珂イーグルス

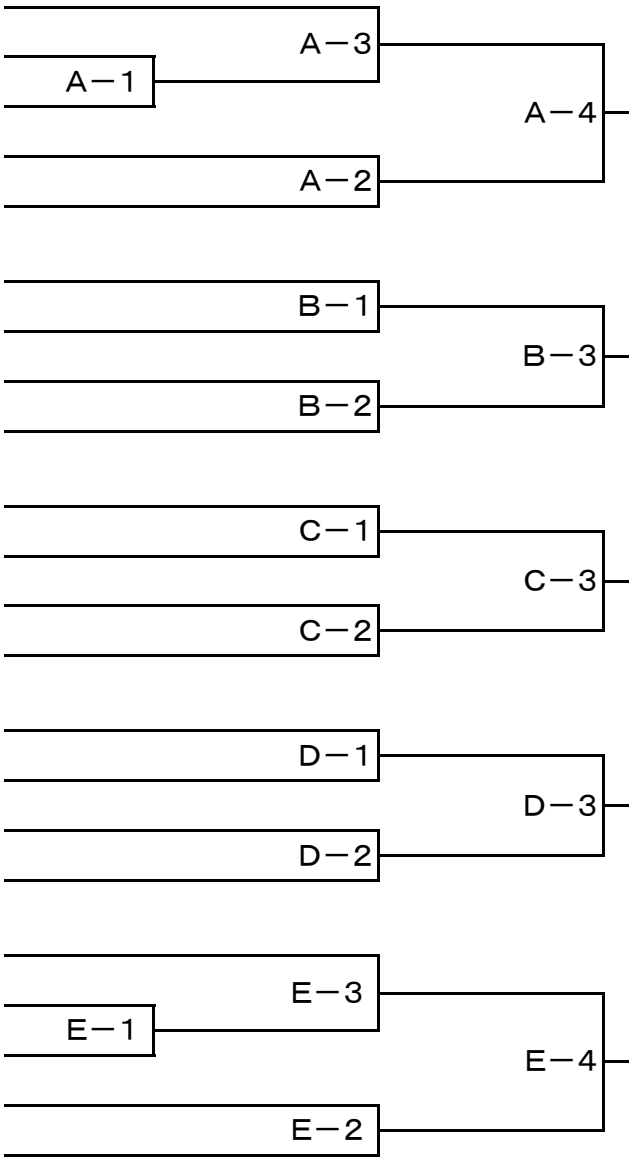

23 八田リトルペガサス
24 福重バスターズ
25 野間ファイターズ
26 香椎ウィングス
27 南片江レオーズ

28 福岡西シューティングスターズ
29 六本松レッドソックス
30 賀茂クラブ
31 ベースボール青葉
32 板付ドリームズ

33 福岡南ジュニアコンドルス
34 飯氏少年クラブ
35 十郎川ドリームス
36 赤坂ニューファイターズ
37 香椎下原ソフトクラブ

38 東若久ファイターズ
39 拾六町ホワイトソックス
40 大楠ソフトボールクラブ
41 愛好クラブ
42 愛宕浜ベアーズ

43 次郎丸クラブ
44 今宿ジュニアソフトボールクラブ
45 勝楽寺子供育成会
46 老司アーチンズ
47 美和台コンドルズ

48 那珂南クラブ
49 室見フレンズ
50 金武ジュニアソフトボールクラブ
51 七隈ジュニアソフト
52 曰佐フィールドスターズ
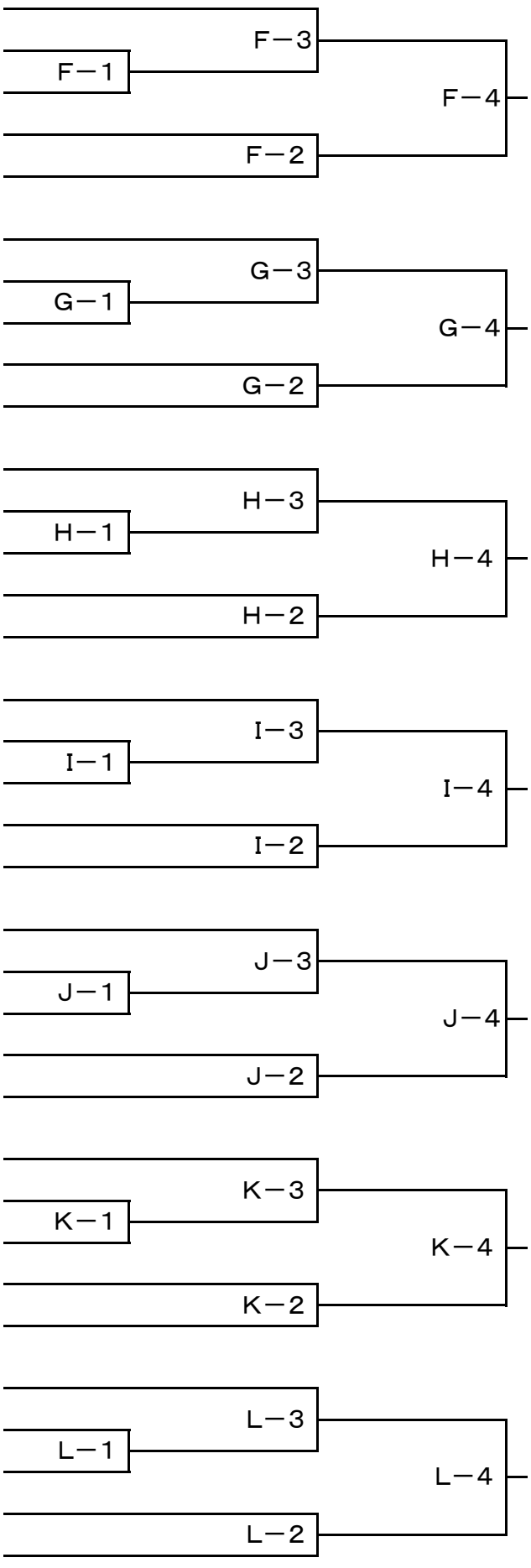
53 美野島クラブ
54 簀子ジュニア
55 飯原クラブ
56 多々良クラブ
57 横手サンダース